ODPOWIETRZENIE RUROCIĄGU TŁOCZNEGO ø90PE

Skala 1:25

A–A

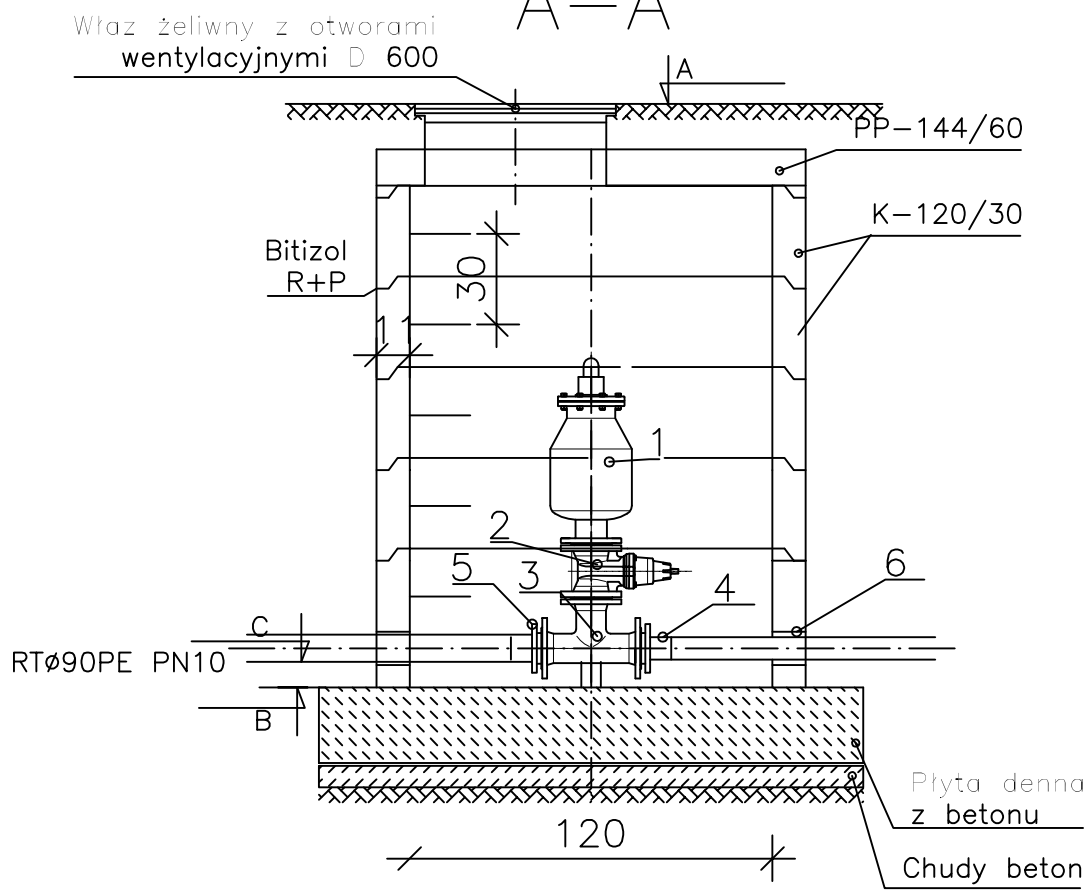

B–B

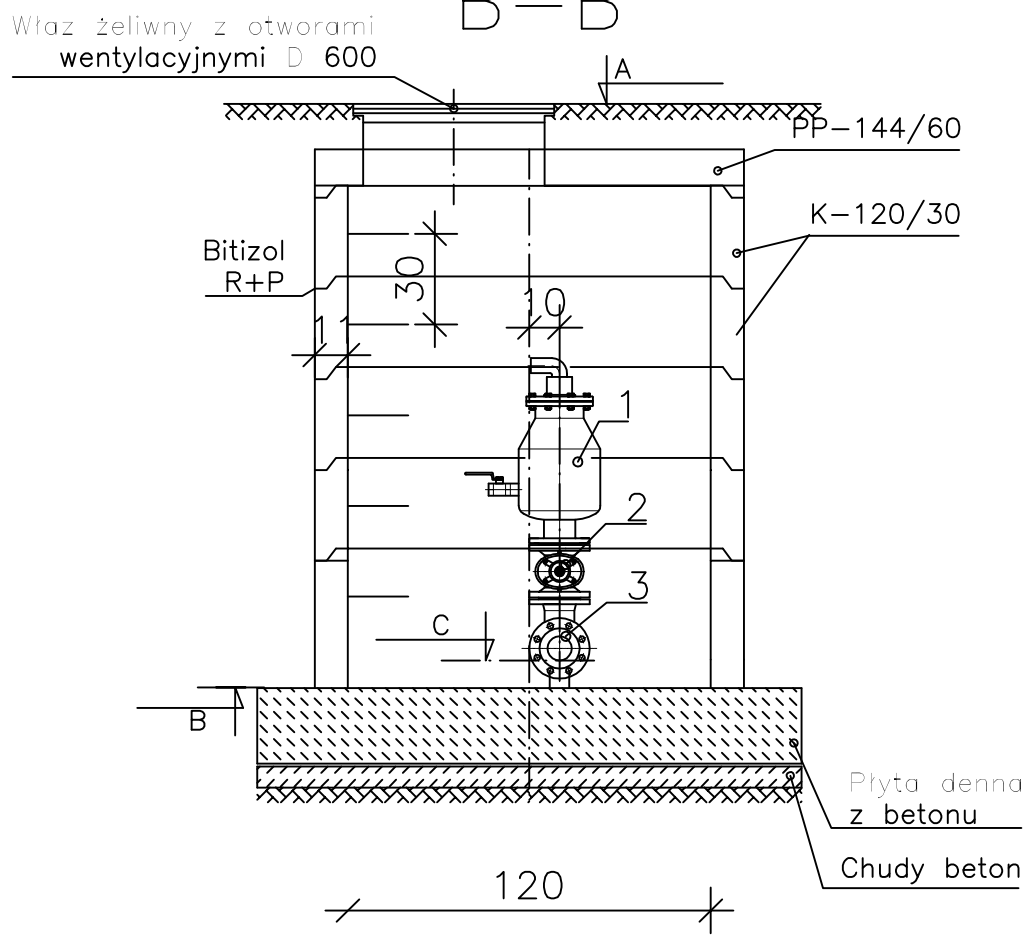

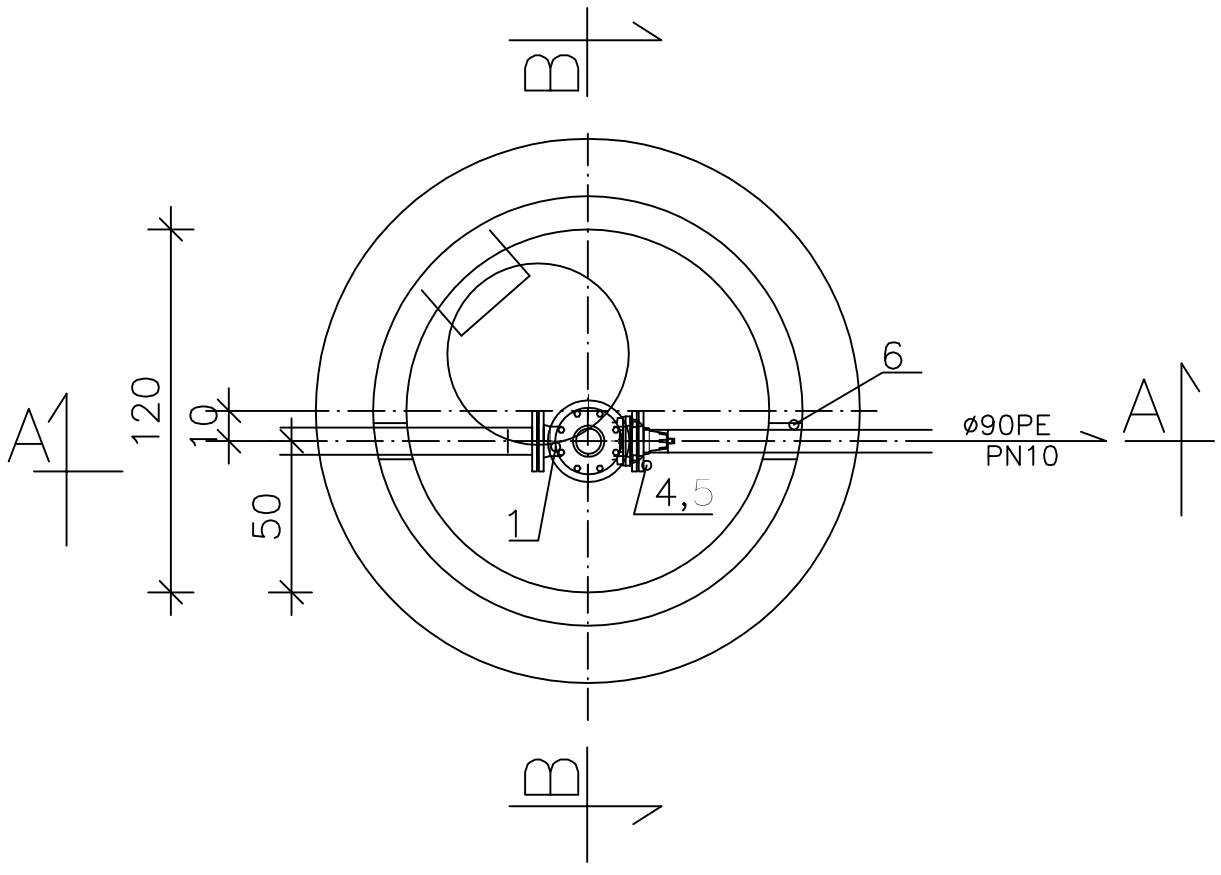

L.p.	Wyszczególnienie	Jedn.	Ilość	Mat.
1	Zawór napowietrz.–odpowietrz. nr kat. 9863 HAWLE DN80 lub równoważny	szt.	1	stal
2	Zasuwa klinowa kołnierzowa DN80 PN10	szt.	1	żel.
3	Trójnik kołnierzowy stalowy DN80	szt.	1	żel
4	Tuleja kołnierzowa ø90 DN80 PN10	szt.	2	PE
5	Kołnierz stalowy do tulei DN80 PN10	szt.	2	stal
6	Przejście szczelne przez dla rury ø90PE	szt.	2	stal

L.p.	NR STUDNI	A	B	C
1	SR1	264,50	252,50	262,90
2	SR9	258,75	256,72	257,15

Bionor

BIONOR Sp. z o.o.
ul. Ściegiennego 26, 25-114 Kielce
tel./fax 41 348 33 03; 607 069 858
www.bionor.pl; bionor@bionor.pl

Obiekt: DOM POMOCY SPOŁECZNEJ m. MNICHÓW
gm. JĘDRZEJÓW, pow. JĘDRZEJÓW, woj. ŚWIĘTOKRZYSKIE

Zamierzenie budowlane:
"Budowa pompowni ścieków z rurociągiem tłocznym z terenu DPS w Mnichowie do istniejącej sieci kanalizacyjnej w miejscowości Miąsowa wraz z przebudową istniejącej sieci kanalizacyjnej na terenie DPS w Mnichowie"

Branża: SANITARNA	Stadium: PROJEKT WYKONAWCZY	Data 04.2016
Nazwa rysunku: STUDZIENKA Z ZAWOREM NAPOWIETRZAJĄCO–ODPOWIETRZAJĄCYM	Skala 1:25	Nr rys. 10

	Nazwisko	Uprawnienia	Podpis
Projektował	mgr inż. R. Sznajder	Upr.bud.Nr: KL-132/02 w zakresie sieci, instalacji i urządzeń: wod-kan., ciepln., wentyl. i gaz.- spec. -oczyszczalnie ścieków	
Projektował	mgr inż. T. Religa	Upr.bud.Nr: PDK/0009/POOS/07 w zakresie sieci, instalacji i urządzeń: wod-kan., ciepln., wentyl. i gaz	
Opracował	mgr inż. M. Borycka		
Opracował	mgr inż. K. Piatek		
Sprawdził	mgr inż. B. Olewińska	Upr.bud.Nr: KL-21/01 w zakresie sieci, instalacji i urządzeń: wod-kan., ciepln., wentyl. i gaz.- spec. -oczyszczalnie ścieków	